

GRIFERÍA PARA LAVAMANOS HA2019006

- Monomando 15,2 mm.
- Cuerpo de bronce.
- Acabado cromado.
- Cartucho cerámico 30 mm.
- Consumo standard 12 lpm.
- Aireador Neoperl coin slot M24.
- Incluye 2 Flexibles polímero Tucai M10-1/2" HI 50cm largo.
- Fácil instalación.



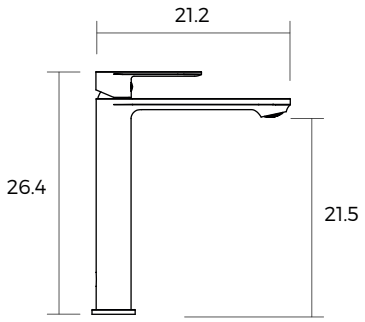

GRIFERÍA ALTO PARA LAVAMANOS HA2019007

- Monomando 26,4 mm.
- Cuerpo de bronce.
- Acabado cromado.
- Cartucho cerámico 30 mm.
- Consumo standard 12 lpm.
- Aireador Neoperl coin slot M24.
- Incluye 2 Flexibles polímero Tucai M10-1/2" . HI 50cm largo.
- Fácil instalación.



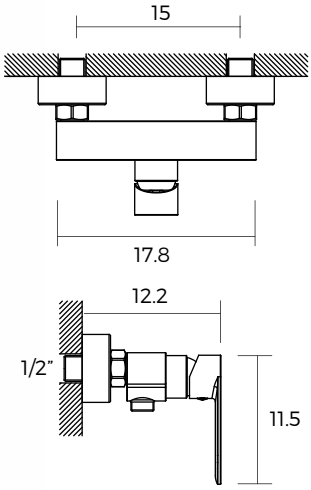

GRIFERÍA EXTERIOR SOLO DUCHA HA2019008

- Monomando ducha.
- Cuerpo de bronce.
- Acabado cromado.
- Cartucho cerámico 35 mm.
- Consumo standard 12 lpm.
- Incluye ducha teléfono ABS anti-calcárea 1 función.
- Soporte ajustable.
- Flexible de ducha acero inox. 170 cm.

SR15052026/FW15052026



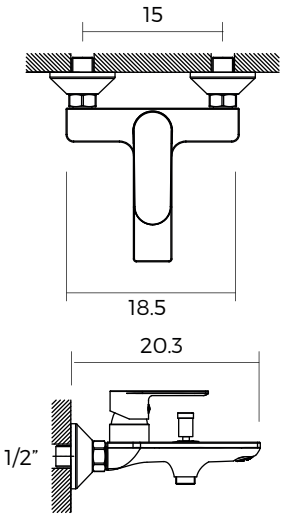

GRIFERÍA EXTERIOR TINA/DUCHA HA2019009

- Monomando ducha.
- Cuerpo de bronce.
- Acabado cromado.
- Cartucho cerámico 35 mm.
- Consumo standard 12 lpm.
- Aireador Neoperl coin slot M2.4
- Incluye ducha teléfono ABS anti-calcárea 1 función.
- Soporte ajustable.
- Flexible de ducha acero inox. 170 cm.



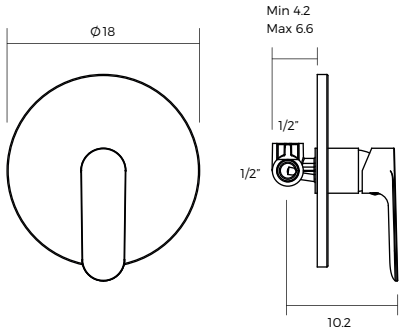

MONOMANDO EMPOTRADO S/DUCHA HA2019011

- Monomando empotrado 1 vía
- Cuerpo de bronce
- Acabado cromado.
- Cartucho cerámico 35 mm.
- Consumo standard 13,8 lpm.
- Conexión 1/2"



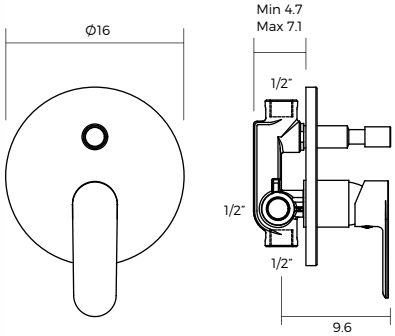

MONOMANDO EMPOTRADO TINA/DUCHA HA2019012

- Monomando empotrado 2 vías.
- Cuerpo de bronce.
- Acabado cromado.
- Cartucho cerámico 35 mm.
- Consumo standard 12-13,8 lpm.
- Conexión 1/2"

SR15052026/FW15052026



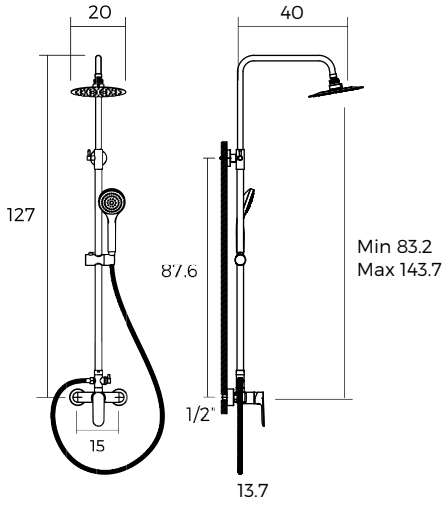

COMBINACIÓN SOLO DUCHA HA2019013

- Monomando ducha con barra.
- Cuerpo de bronce
- Acabado cromado
- Cartucho cerámico 35 mm.
- Consumo standard 12 lpm.
- Incluye ducha teléfono ABS anti-calcárea 1 función.
- Rociador anti-calcáreo Ø20cm de acero inox. 1 función.
- Soporte deslizante y ajustable.
- Flexible de ducha Acero Inox. 170 cm.



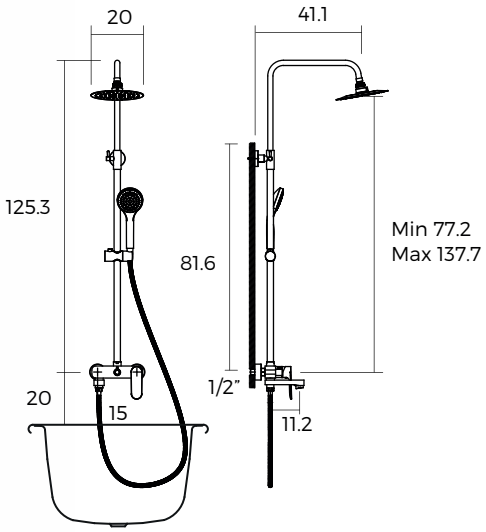

COMBINACIÓN TINA DUCHA HA2019014

- Monomando tina/ducha con barra.
- Cuerpo de bronce
- Acabado cromado.
- Cartucho cerámico 35 mm.
- Consumo standard 12 lpm.
- Aireador Neoperl coin slot M2.4
- Incluye ducha teléfono ABS anti-calcárea 1 función
- Rociador anti-calcáreo Ø20cm de acero inox. 1 función
- Soporte deslizante y ajustable.
- Flexible de ducha acero inox. 170 cm.

SR15052026/FW15052026



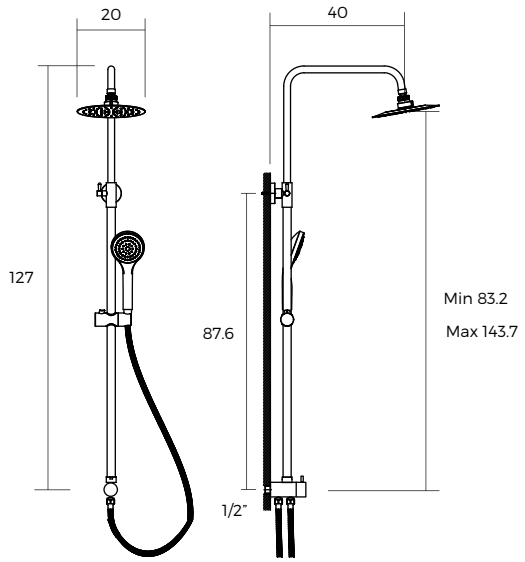

CONJUNTO DUCHA HA2020003

- Conjunto ducha con barra.
- Con inversor.
- Acabado cromado.
- Cartucho cerámico 35 mm.
- Incluye ducha teléfono ABS anti-calcárea 1 función.
- Rociador anti-calcáreo Ø20cm de acero inox. 1 función.
- Soporte deslizante y ajustable.
- Flexible de ducha acero inox. 170 cm.

COMPLEMENTOS

- HA2019030
  Toma de agua 1/2" cromado

- HA2019011
  Mezclador empotrado 1 via cromado

SR15052026/FW15052026